110/35/10kV-luq "Çeşməbasar" YS.

Naqil	AS-240/39
110 kV APQ	OPN 110
	GT1-126
	DR-126-E2H 1250A
	CT1-123 100-200/5/5/5/5/5
	3AP1 FG 123 kV/ 1600 A
	DR-126-1250A
	DR-126-EH 1250A
	DR-126-E2H 1250A
	OPN-110 3EL2-096
QPQ 6 kV	TDTN-16000/110-Y1 115/38,5/11 kV ek% -10,5 -17,5 -6,5 RPN±9x1,78
	OPN-10
	XLPE 3x3(1x300mm)

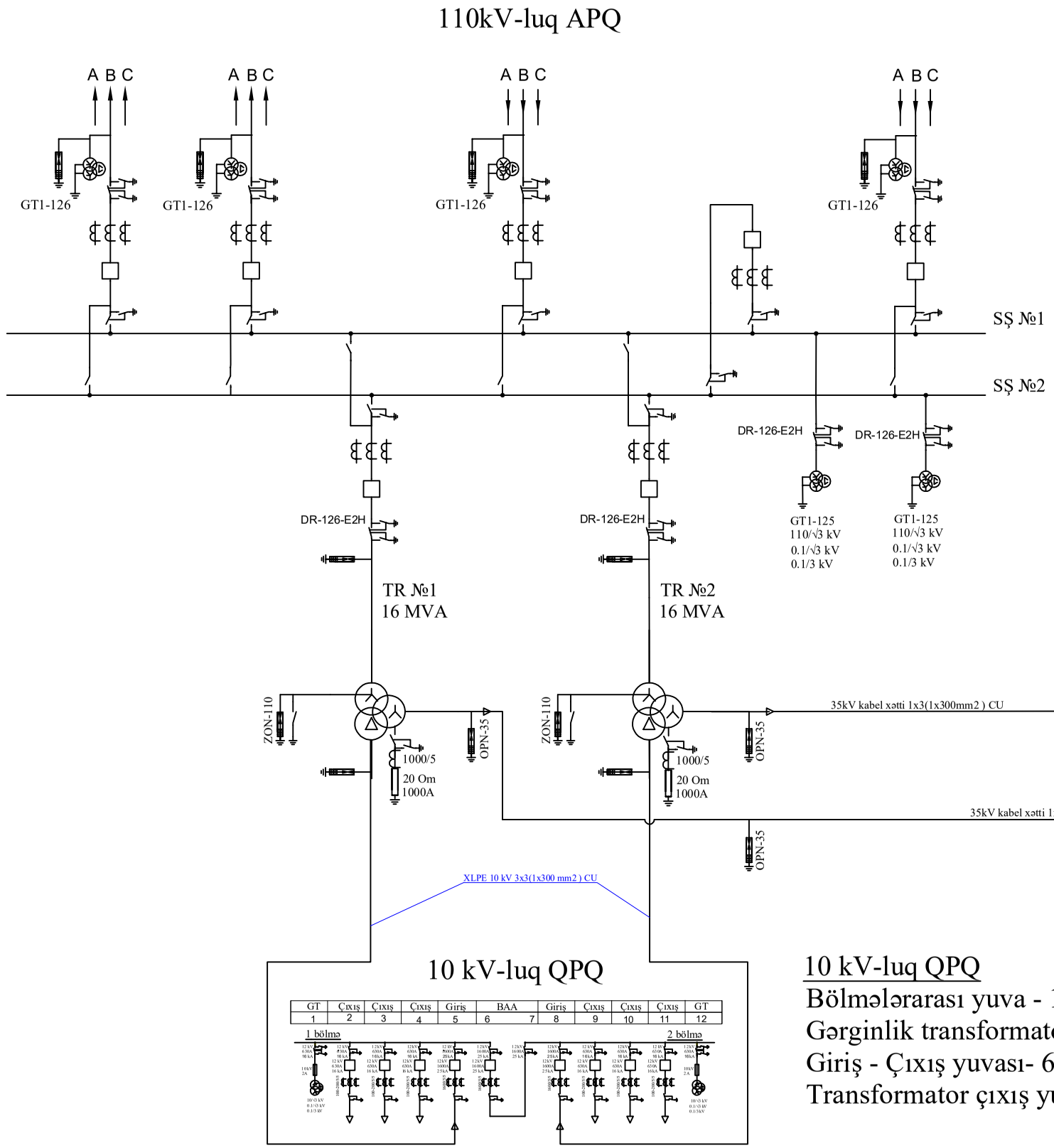

35 kV-luq QPQ
Giriş yuvası - 2 ədəd
Bölmələrarası yuva - 1+1 ədəd
GT yuvası - 2 ədəd
XS yuvası - 2 ədəd
Çıxış yuvası - 6 ədəd

35 kV-luq QPQ

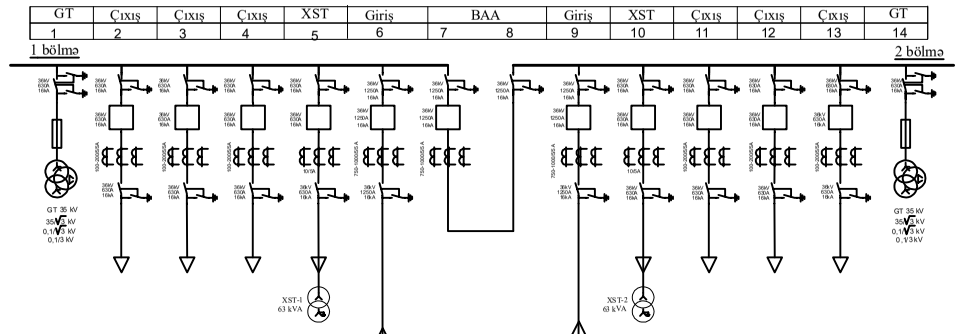

10 kV-luq QPQ
Bölmələrarası yuva - 1+1 ədəd
Gərginlik transformator yuvası - 2 ədəd
Giriş - Çıxış yuvası- 6 ədəd
Transformator çıxış yuvası - 2 ədəd

RAZILAŞDIRILIB

İNVEN.№ | İMZA VƏ TARİX | İNV. ev/ez1 №

Dəyiş	Sh.sy	Vərəq	Sən №	İmza	Tarix	Naxçıvan Muxtar Respublikası Babək rayonu ərazisi 110\35\10 kV-luq "Çeşməbəsar" yarımstansiyasının layihələndirilməsi			
LBM	Qurbanov S.					110/35/10 kV-luq Yarımstansiya	Mərhələ	Vərəq	Vərəqlər
							İL	39	61
Mühəndis	Bədəlov A.					110\35\10 kV-luq yarımstansiyanın birxətli sxemi	Bakı şəhəri 2024-cü il		

Format A1